MUSISCHES GYMNASIUM

MOZART MUSIKGYMNASIUM
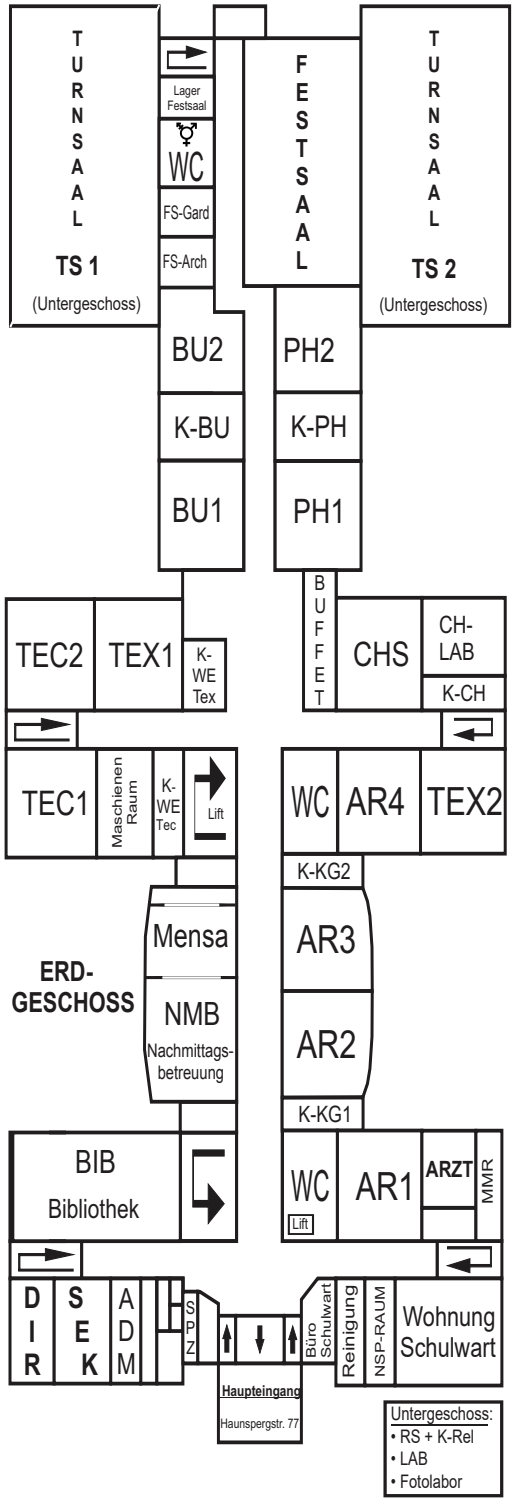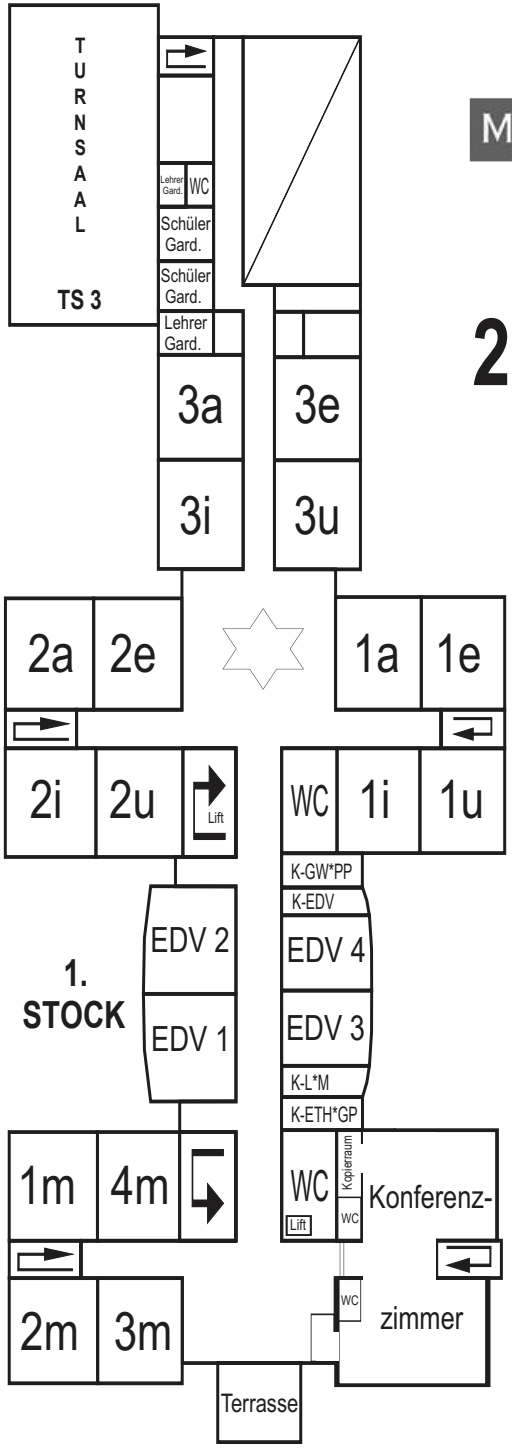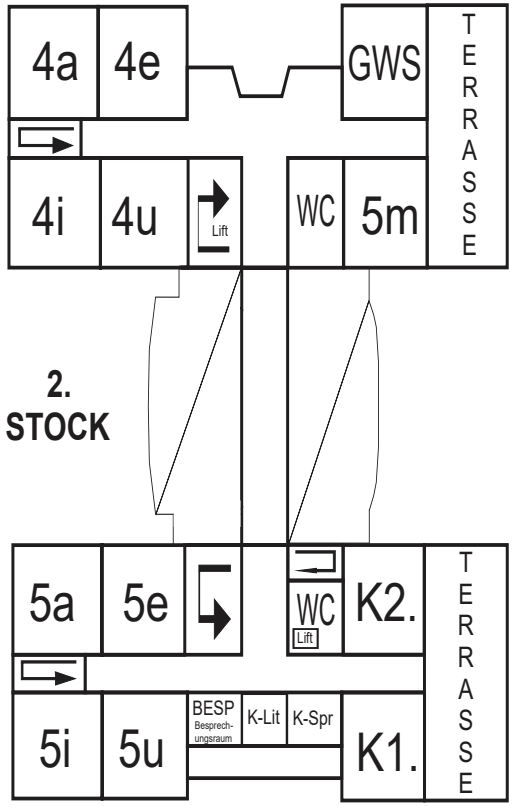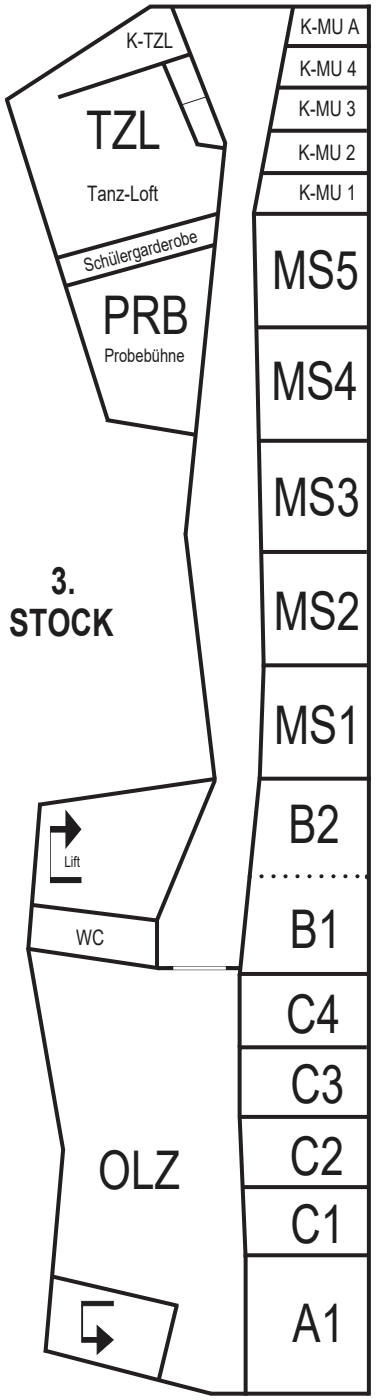
2026 - 2027